MOLDFACT®
PLASTIC SOLUTIONS

FICHA TÉCNICA

Caixa de Transporte

66 cm × 44 cm



Características do Produto

Produto	Caixa de Transporte
Dimensões nominais (C × L)	660 × 440 mm
Material	A confirmar
Processo de fabrico	Moldação por injeção
Configuração	Caixa de transporte baixa, com laterais elevadas, pegas nas extremidades e base perfurada.

Dimensões

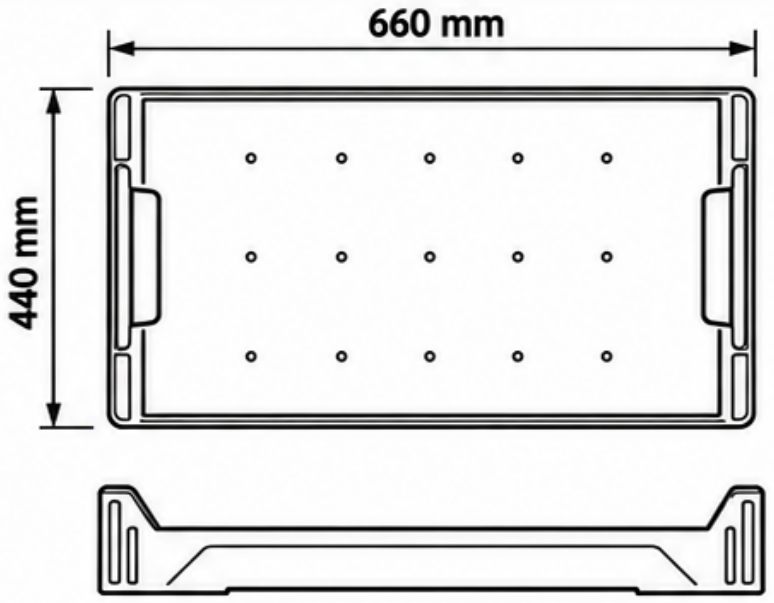

Logística

Quantidade por palete	105 unidades
Quantidade por camião (completo)	2.310 unidades

Opções de Marca

MOLDFACT®

Marca do cliente
(Personalização sob consulta)

Opções de Cor

Verde Alface | Cinzento | Preto | Branco | Azul | Vermelho | Outras cores sob consulta