MOLDFACT®

COMPONENTES PLÁSTICOS
E MOLDES DE INJEÇÃO

FICHA TÉCNICA DO PRODUTO

Caixa de Armazenagem 600 × 400 × 300 mm



Sem separador



Com separador

Dimensões (mm)

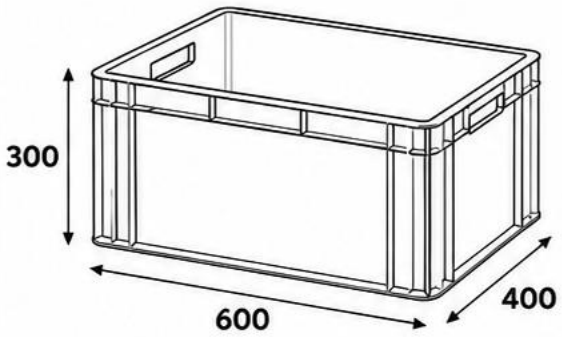

Características Técnicas

Dimensões exteriores (C × L × A)	600 × 400 × 300 mm
Processo de fabrico	Moldação por injeção
Material	Polipropileno PPC (PP-C) ou Polipropileno reciclado (PP reciclado)
Configuração	Sem separador ou com separador (divisórias modulares)
Aplicação	Armazéns convencionais e armazéns automáticos

Opções de Cor



Preto

Cinzento RAL 7035

Outra cor à escolha do cliente

Vantagens

- Robustez e durabilidade
- Elevada resistência ao impacto
- Fácil movimentação e manuseamento
- Empilhável e compatível com sistemas de armazenagem
- Opção sustentável com PP reciclado

Aplicações



Armazém convencional



Armazém automático